CABECERA

YACIMIENTO: Iglesia San Sebastián de Buseu (Sant Sebastià de Buseu, LLeida)
MUNICIPIO: Gerri de la Sal
PROVINCIA: Lérida (Lleida)
REF. AEHTAM:
REFERENCIA: AEHTAM 452; CatRom XV, pp. 220-221
N. INV: Iglesia San Sebastián de Buseu (Sant Sebastià de Buseu)
TIPO YACIMIENTO: IGLESIA
OBJETO: Ara de altar
TIPO: Mármol gris

GENERALIDADES

MATERIAL: PIEDRA
SOPORTE: Ara de altar
TIPO DE EPÍGRAFE: RELIGIOSO
TÉCNICA: INCISION
DIMENSIONES DEL OBJETO: 70 x 52 x 7,5 cm
DIMENSIONES DE LA INSCRIPCIÓN:
NÚMERO DE LÍNEAS: 1
H. MAX. LETRA:
H. MIN. LETRA:
RESPONS. EPIGR.:
REVISORES:
RESPONS. ARQUEOL.:
CONSERV. EPG.:
CONS. ARQ.: M
INSCRIPCIONES ADICIONALES:
NUM. INSCRIPCIONES: +3
FORMA:
DIRECCIÓN ESCRITURA:
REVISORES ARQ.:

TEXTO Y APARATO CRÍTICO

TEXTO:
p(res)b(ite)r

Lectura dada por Albert Roig i Deulofeu CatRom XV, pp. 220-221.
APARATO CRÍTICO:

TRADUCCIÓN:

COMENTARIO:

EPIGRAFÍA Y PALEOGRAFÍA

FTE. LEC.: CatRom XV, pp. 220-221
SIGNARIO: LATINO
SEPARADORES: CARECE
LENGUA: LATIN
NÚM. TEXTOS: 1
METROLOGIA:
OBSERV. EPIGRÁFICAS: La superficie del ara tiene varios grafitos grabados sobre la moldura. Debido a la poca dureza de la piedra, la mayor parte de los nombres son ininteligibles. Aun así se puede identificar el anagrama de presbítero seguido de un nombre. Albert Roig i Deulofeu no ofrecen la lectura, pero adjuntan dibujo del grafito.

OBSERV. PALEOGRÁFICAS:

CONTEXTO ARQUEOLÓGICO

FECHA HALLAZGO:
CIRCUNSTANCIAS HALLAZGO:
DATACIÓN: Siglo X.
CRIT. DAT.:
CONTEXTO HALLAZGO: Iglesia San Sebastián de Buseu (Sant Sebastià de Buseu).
OBSERVACIONES ARQUEOL.:

BIBLIOGRAFÍA

ED. PRINCEPS:
BIBL. FILOL: AEHTAM 452; Albert Roig i Deulofeu CatRom XV, pp. 220-221.
BIBL. ARQUEOL:
IMÁGENES

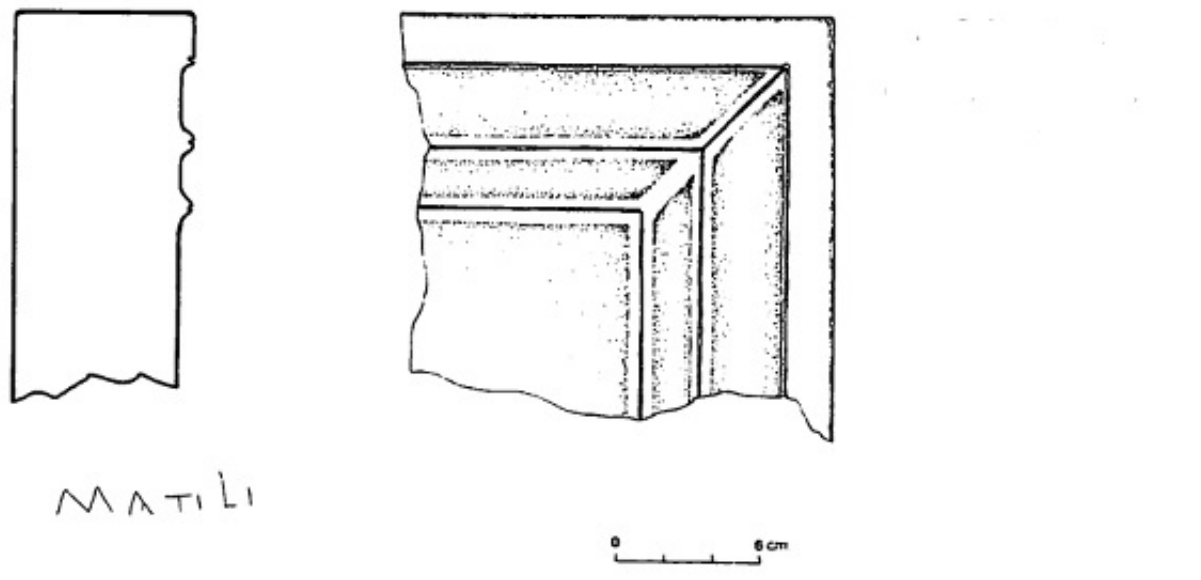

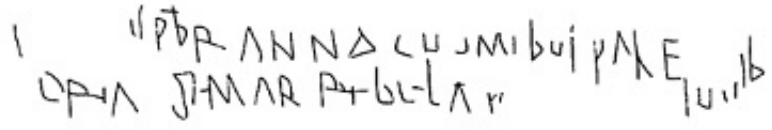

Sant Sebastià de Buseu. Dibuix i perfil de l'ara, i calc d'algunes de les inscripcions (dibuixos: A. Roig)

CatRom XV, p. 221



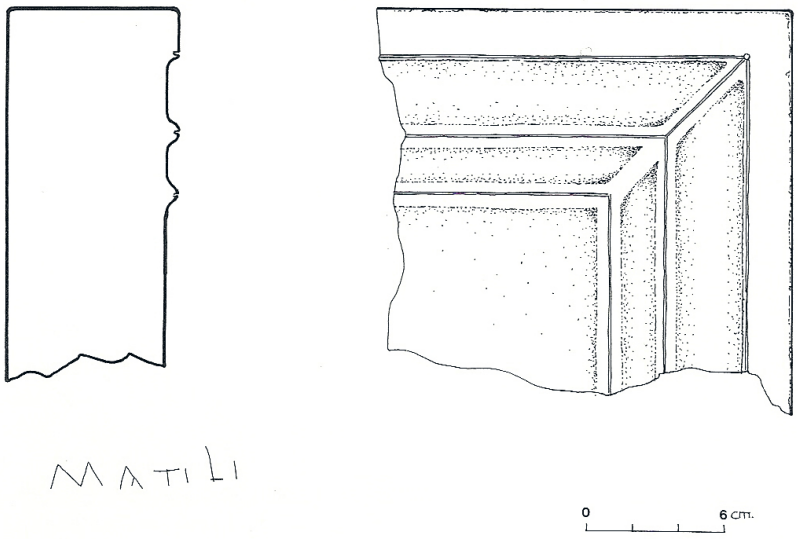

Sant Sebastià de Buseu