Citación: BDHespV.11.01, consulta: 13-07-2025

Ref. Hesperia: V.11.01

CABECERA			
REF. MLH:	F.	**YACIMIENTO:**	Despeñaperros
MUNICIPIO:	Paterna	**PROVINCIA:**	Valencia
OBJETO:	C III	**TIPO YAC.:**	HABITAT
GENERALIDADES			
MATERIAL:	CERAMICA	**TIPO:**	Barniz negro
SOPORTE:	RECIPIENTE	**FORMA:**	Pátera Morel 1533
TÉCNICA:	INCISION	**DIRECCIÓN ESCRITURA:**	DEXTROGIRA
NÚM. INSCRIPCIONES:	1	**TIPO EPÍGRAFE:**	INDET.
NÚM. LÍNEAS:	2	**CONS. ARQ:**	B
REVISORES:	JMG, ALF, ISC	**RESPONS ARQUEOL.:**	MGM

TEXTO Y APARATO CRÍTICO	
TEXTO:	la +

EPIGRAFÍA Y PALEOGRAFÍA	
FTE. LEC.: ed. princeps	**SEPARADORES:** CARECE
NÚM. TEXTOS: 1	**LENGUA:** IBERICO
SIGNARIO: LEVANTINO	**METROLOGÍA:** carece
OBSERV. EPIGRÁFICAS:	Grafito *post cocturam*, grabado en el interior del pie. **la** es texto único en otros grafitos: Azaila (TE.02.63, .164 -.172, .394, .395), Sagunto (V.04.23) y Solsona (Lérida) (L.03.03). Las editoras señalan la existencia de un tercer signo, de incierta lectura, que no parece tener relación directa con los anteriores, debido a su ubicación y orientación.
OBSERV. PALEOGRÁFICAS:	Los alógrafos empleados son **l**1 y **a**1.

CONTEXTO ARQUEOLÓGICO	
FECHA HALLAZGO:	desconocida
CIRCUNSTANCIAS HALLAZGO:	DESCONOCIDO
DATACIÓN:	Siglo III a.C.
CRIT. DAT.:	Tipología cerámica.
CONTEXTO HALLAZGO:	Hallado en el yacimiento de Despeñaperros (Paterna). Pequeño yacimiento situado en la orilla derecha del río Turia, actualmente muy destruido por las extracción de áridos del río.
OBSERVACIONES ARQUEOL.:	Cerámica de barniz negro. Dibujo: Bonet - Mata 1989, fig. 2.10.

BIBLIOGRAFÍA	
ED. PRINCEPS:	Bonet - Mata 1989

ILUSTRACIONES

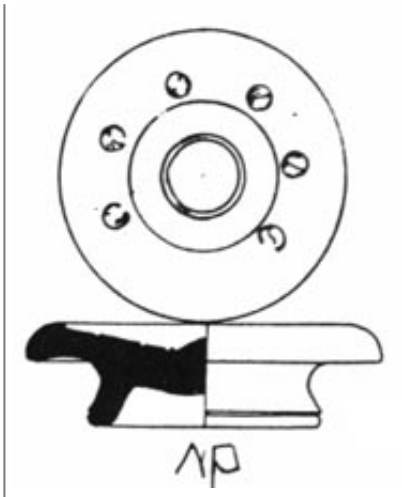

Créditos: Bonet - Mata 1989