Citación: BDHespVA.02.04, consulta: 23-11-2026

Ref. Hesperia: VA.02.04

CABECERA			
REF. MLH:	K.	**YACIMIENTO:**	Las Quintanas (Pintia)
MUNICIPIO:	Padilla de Duero-Peñafiel	**PROVINCIA:**	Valladolid
N. INV.:	N. Inv.: PD/LR/2007/62 g2/1707/136/W	**OBJETO:**	C
TIPO YAC.:	NECROPOLIS		
GENERALIDADES			
MATERIAL:	CERAMICA	**TIPO:**	
SOPORTE:	RECIPIENTE	**FORMA:**	Vaso
TÉCNICA:	INCISION	**DIRECCIÓN ESCRITURA:**	DEXTROGIRA
NÚM. INSCRIPCIONES:	1	**INSCRIPCIONES ADICIONALES:**	
TIPO EPÍGRAFE:	INDET.	**DIMENSIONES OBJETO:**	6,3 (H. conservada) X 9,6 (diám. boca) x 4,5 (diám. arranque de la base)
DIMENSIONES INSCRIPCIÓN:		**NÚM. LÍNEAS:**	1
H. MÁX. LETRA:		**H. MÍN. LETRA:**	
CONSERV. EPG:		**CONS. ARQ:**	
RESPONS EPIGR:	ALF	**REVISORES:**	ALF, CJC
RESPONS ARQUEOL.:		**REVISORES ARQ.:**	

TEXTO Y APARATO CRÍTICO	
TEXTO:	ta
APARATO CRÍTICO:	

EPIGRAFÍA Y PALEOGRAFÍA	
FTE. LEC.: De Bernardo et alii 2012	**SEPARADORES:** CARECE
NÚM. TEXTOS: 1	**LENGUA:** INDET.
SIGNARIO: CELTIBERICO	**METROLOGÍA:** carece
OBSERV. EPIGRÁFICAS:	Esgrafiado postcocción. El grafito se encuentra centrado en el cuerpo del objeto.
OBSERV. PALEOGRÁFICAS:	

CONTEXTO ARQUEOLÓGICO	
FECHA HALLAZGO:	1998-2006
CIRCUNSTANCIAS HALLAZGO:	EXCAVACION
DATACIÓN:	Del último cuarto del s. -III hasta el s. I.
CRIT. DAT.:	Arqueológicos e histórico-paleográficos: Dado que la cronología del yacimiento es de los ss. V/IV a.C. - I a.C./ I d.C., nos ceñimos por un lado al comienzo de la horquilla temporal general del uso del signario paleohispánico no redundante que comienza en la fecha de la denominada tésera de Armuña de Tajuña, datada a finales del s. - III por el material arqueológico, sobre todo numismático, y por el otro a las fechas del final del yacimiento.
CONTEXTO HALLAZGO:	Procedente de la Necrópolis de Las Ruedas, de la tumba 136.
OBSERVACIONES ARQUEOL.:	Cáliz de borde engrasado y gruesas paredes alisadas de un mortero hecho a torno, al que le falta la base. Contiene un grafito **ta**, postcocción, centrado en el cuerpo.

	La necrópolis de Las Ruedas se encuentra a 300 m al sur de la ciudad de Las Quintanas, se parada por el arroyo La Vega. Esta necrópolis era un cementerio de incineración de unas 7 hectáreas. Su cronología va desde los siglos V y IV a.C. hasta finales del s. I o inicios del II d.C. De esta necrópolis se conocen algunas marcas sobre piezas cerámicas, cuatro vasos de ajuares y una fusayola con inscripción.

BIBLIOGRAFÍA

ED. PRINCEPS:	Sanz 2008
BIBL. FILOL.:	De Bernardo et alii 2012, 173-174, n. 2.1, fig. 5.1; Jordán 2019, 414
BIBL. ARQUEOL.:	

ILUSTRACIONES

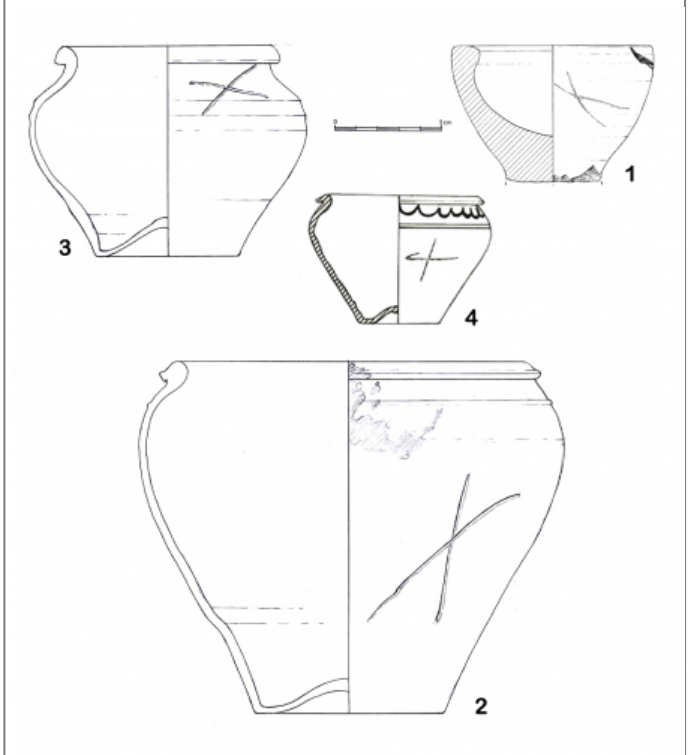

Créditos: Dibujo: De Bernardo et alii 2012, 190.